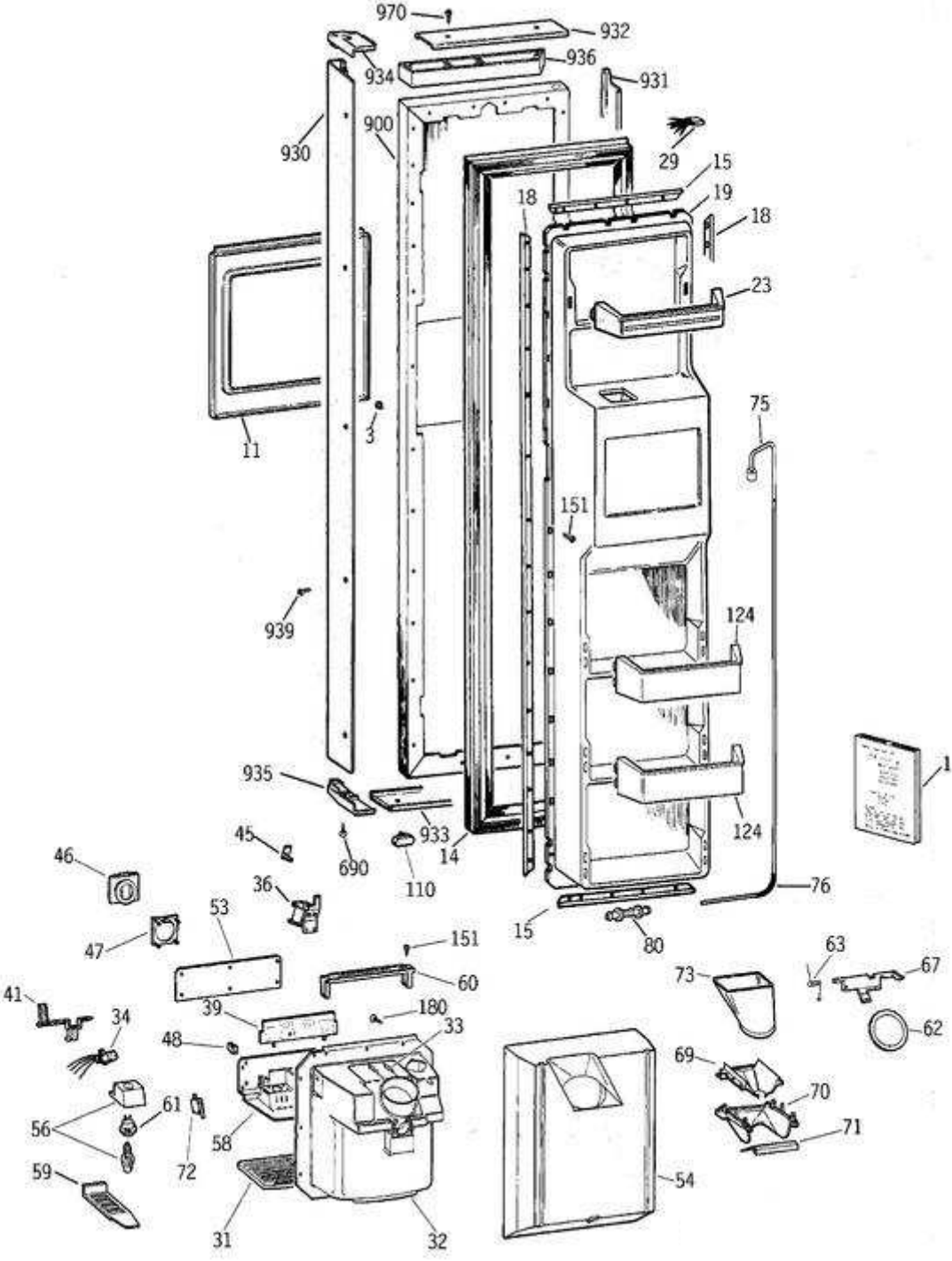
970
932
934
936
931
930
900
29
15
19
18
18
23
11
3
75
151
939
124
1
935
933
124
45
690
110
14
46
36
76
53
15
80
47
151
63
67
60
73
41
39
180
34
33
62
48
69
70
61
56
58
72
71
59
54
31
32

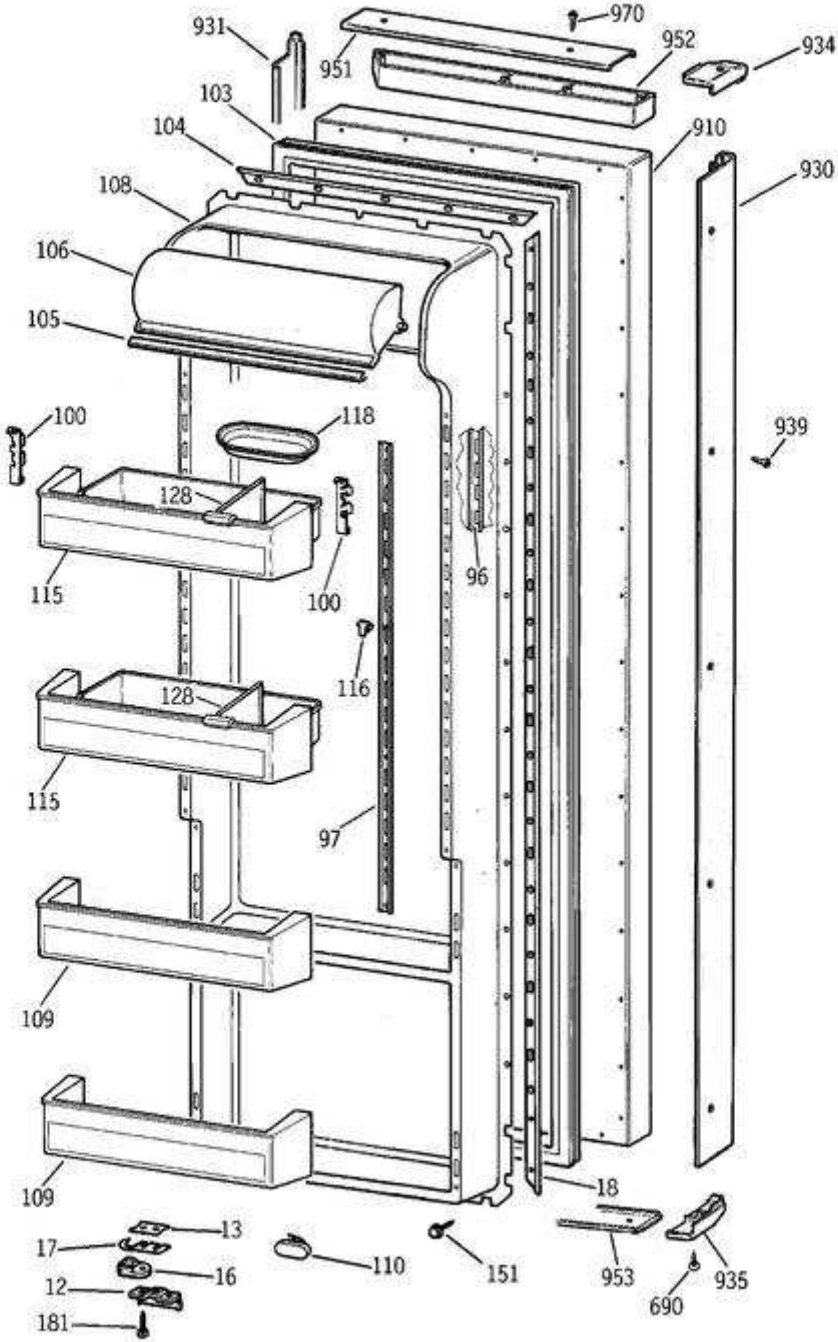
970
931
951
952
934
103
910
104
930
108
106
105
100
118
939
128
115
100
96
116
128
115
97
109
109
18
13
17
110
151
953
935
16
12
690
181

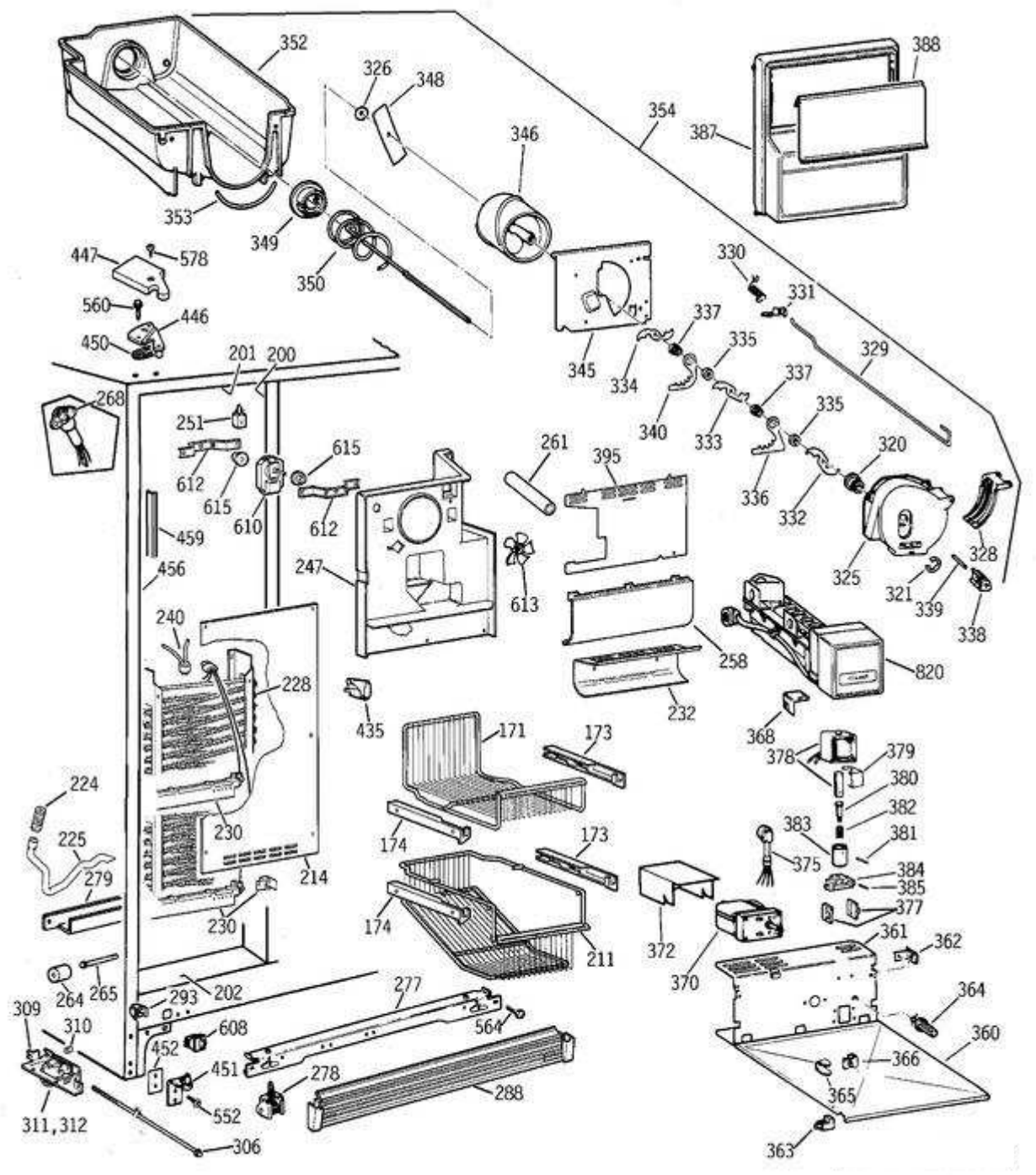
352
326
348
388
354
387
346
353
349
350
447
578
560
446
450
330
331
337
335
329
345
334
340
333
337
335
336
332
320
325
328
321
339
338
201
200
268
251
612
615
610
615
612
459
456
247
261
395
613
258
232
820
240
228
435
171
173
368
378
379
380
382
383
381
375
384
385
377
224
225
279
230
214
230
174
173
174
211
372
370
361
362
264
265
293
202
277
564
309
310
608
452
451
278
288
364
360
366
365
363
311,312
552
306

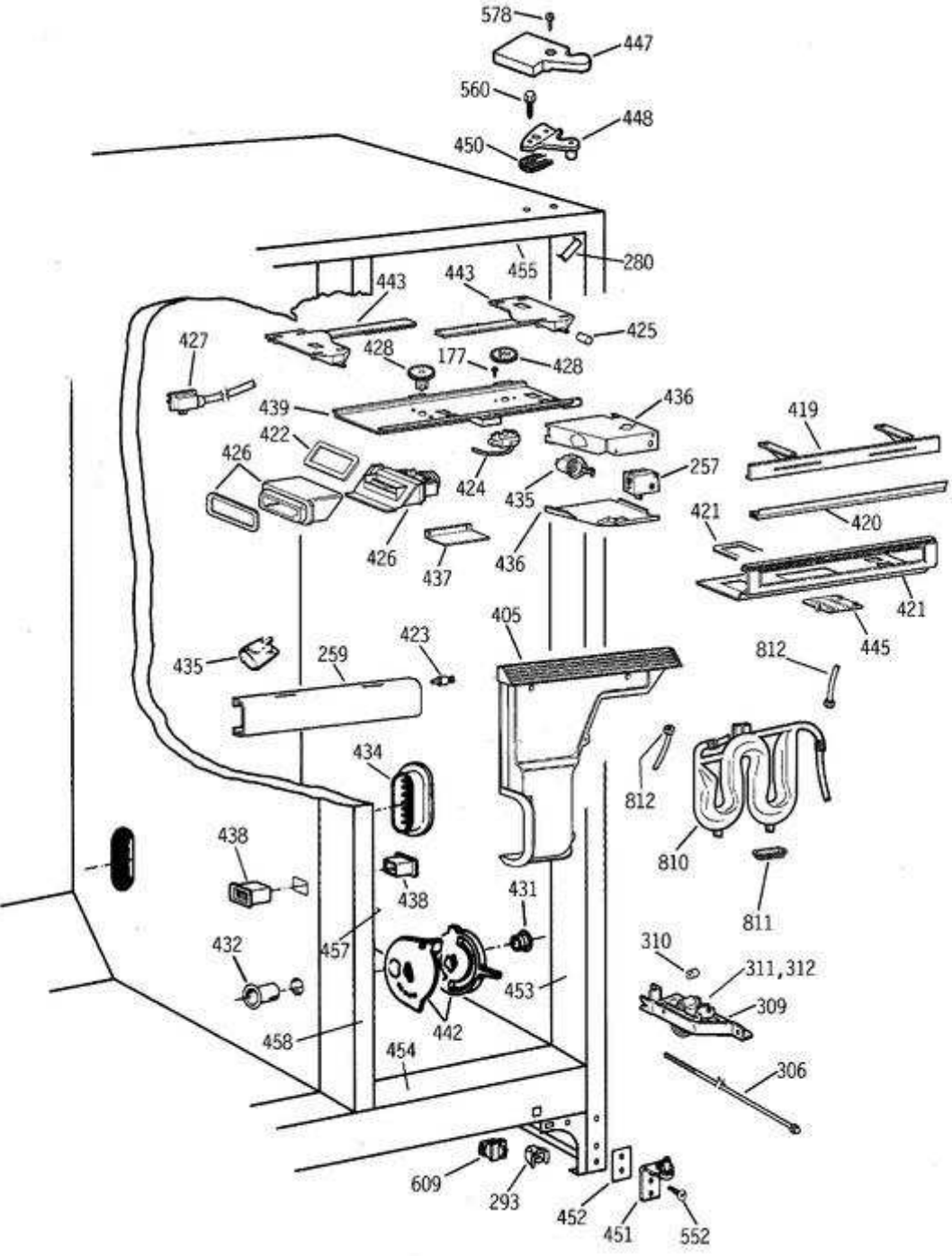
578
447
560
448
450
280
455
443
443
425
427
428
177
428
439
436
419
422
426
424
257
435
421
420
426
437
436
421
445
405
423
812
435
259
434
812
810
438
438
431
811
457
310
432
311,312
453
309
442
458
454
306
609
293
452
451
552

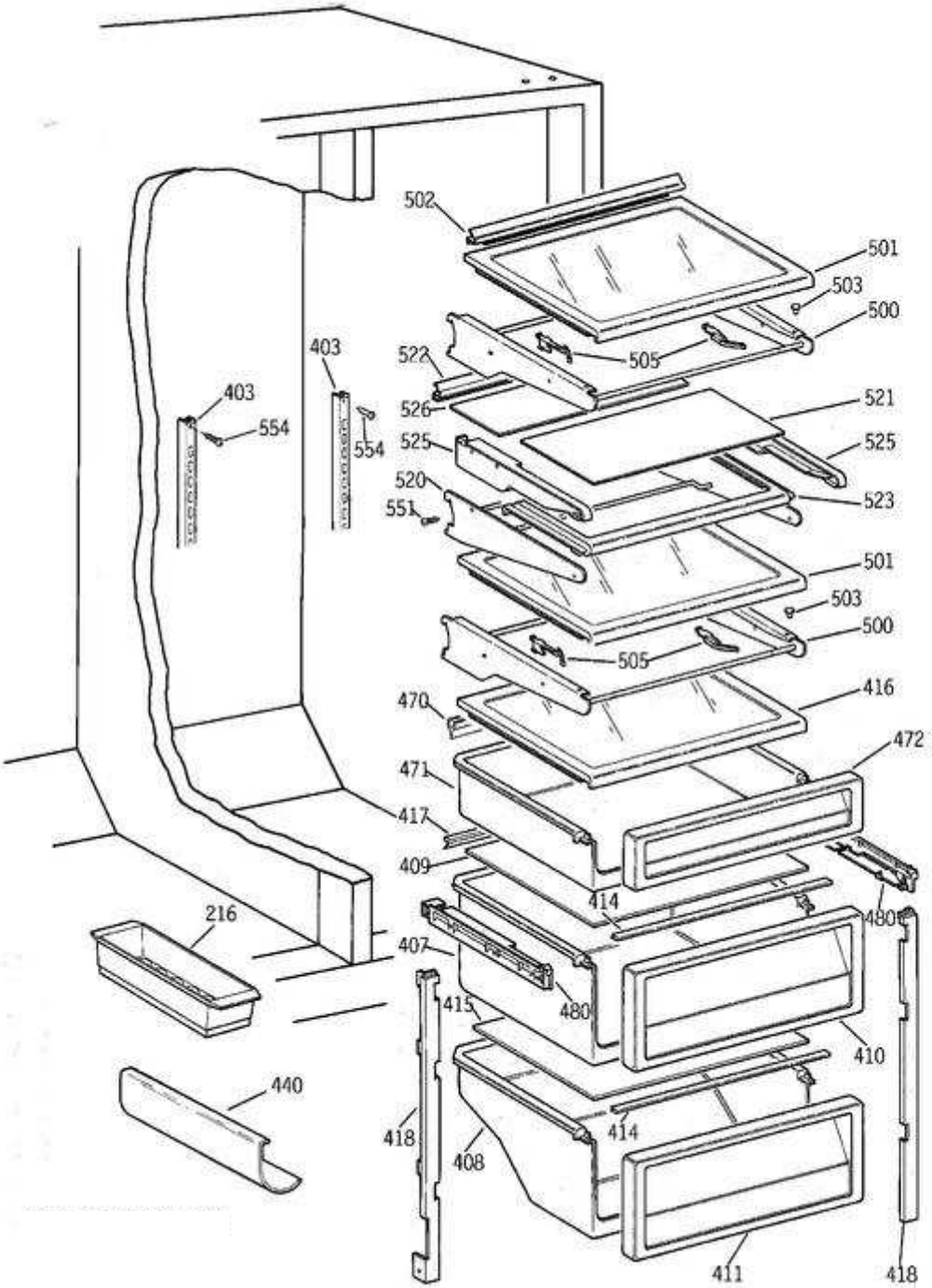
502
501
503
500
403
522
505
403
554
526
521
554
525
525
520
523
551
501
503
500
505
416
470
472
471
417
409
414
480
216
407
480
415
410
440
414
418
408
411
418

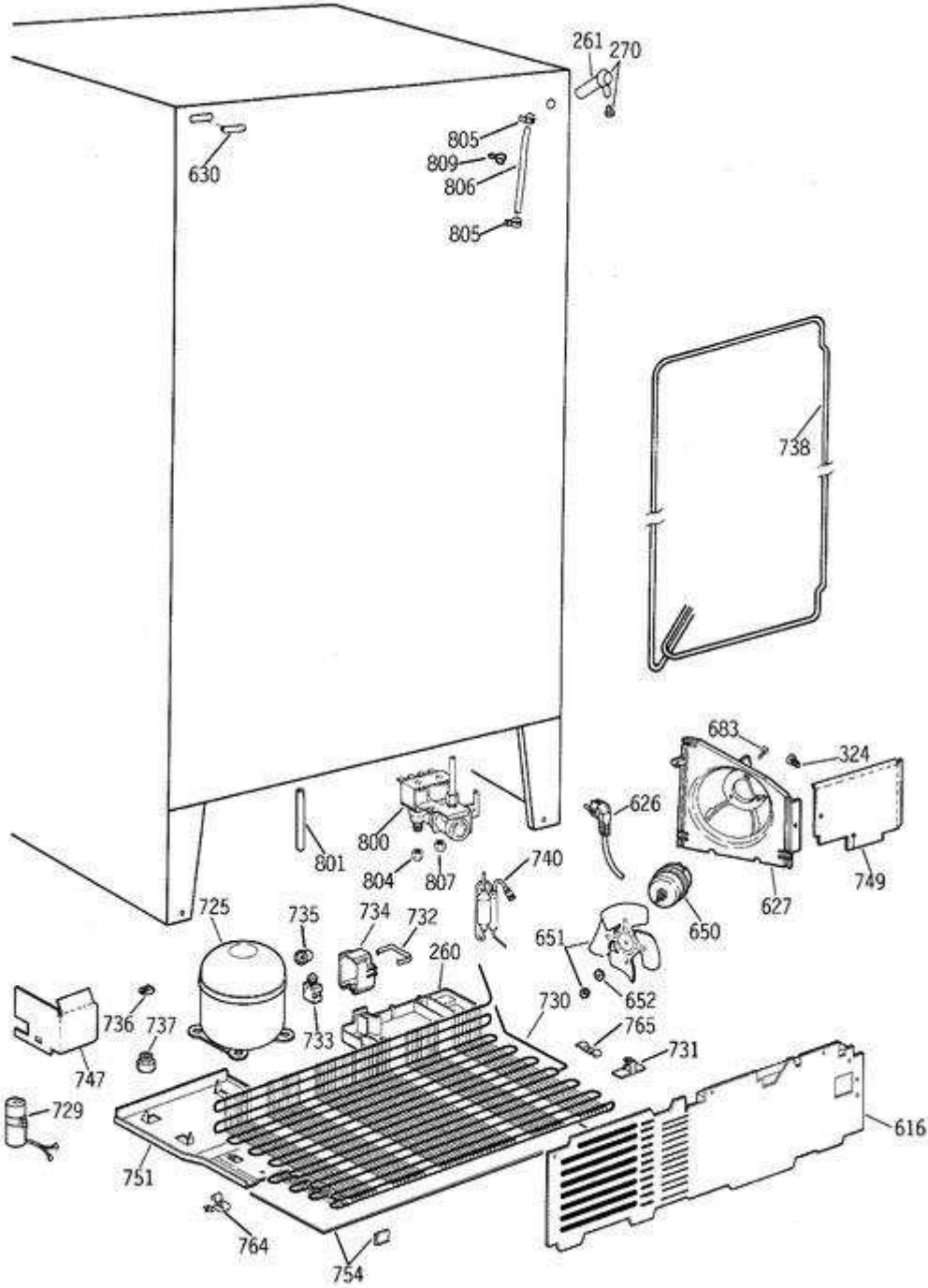
261
270
630
805
809
806
805
738
683
324
626
800
801
804
807
740
627
749
650
725
735
734
732
260
651
652
730
765
731
736
737
733
747
729
751
764
754
616

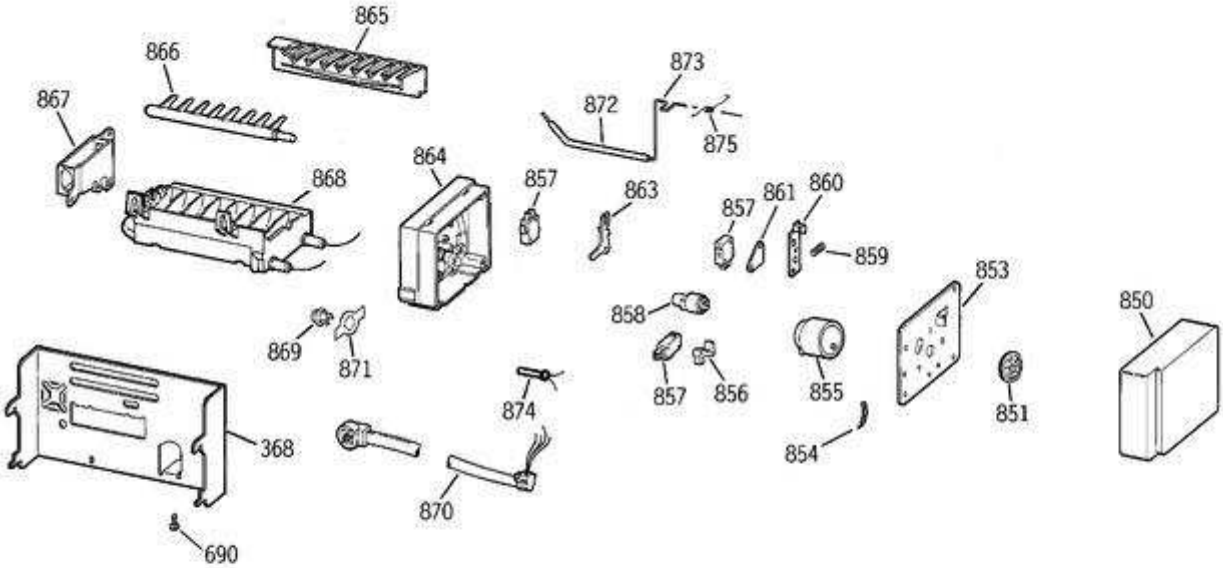
865
866
867
868
873
872
875
864
857
863
857
861
860
859
853
850
858
869
871
857
856
855
851
874
368
854
870
690